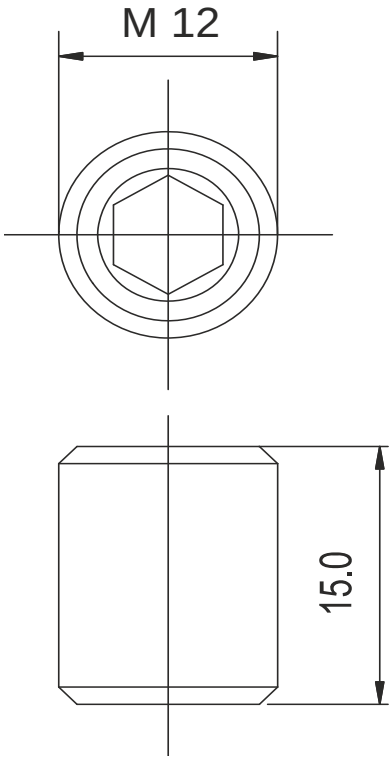A510415