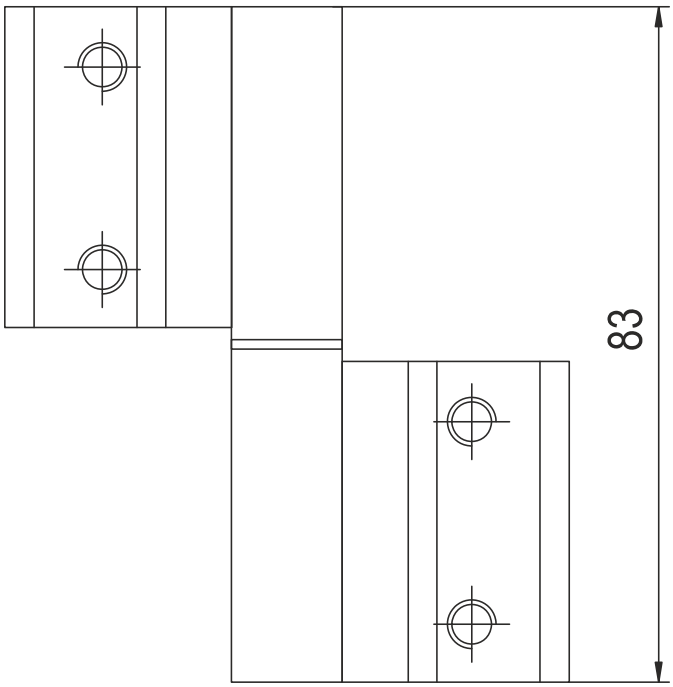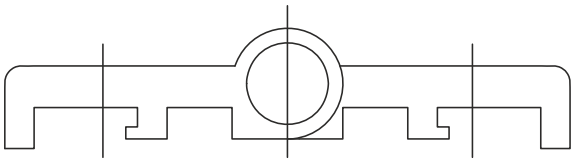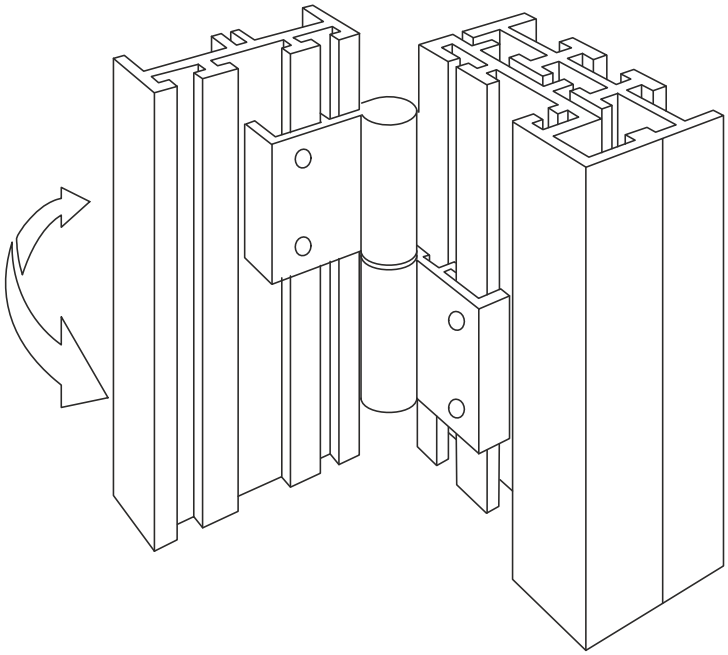A401006