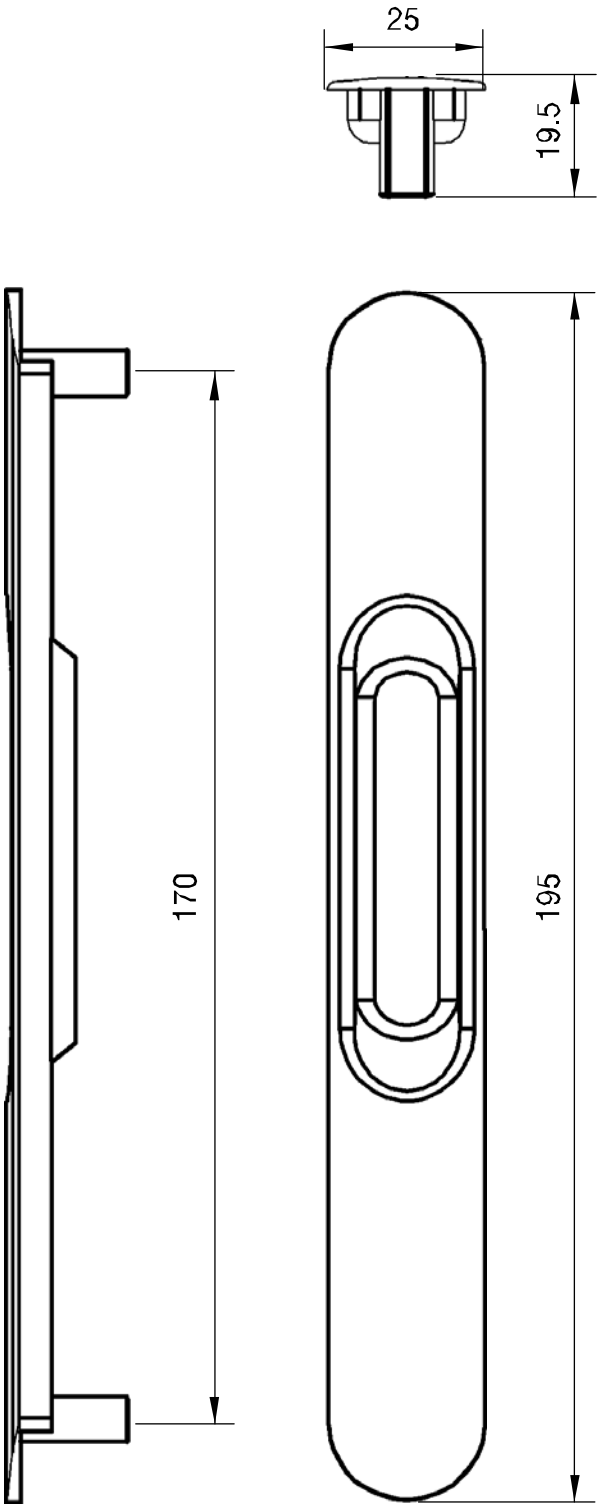A280193