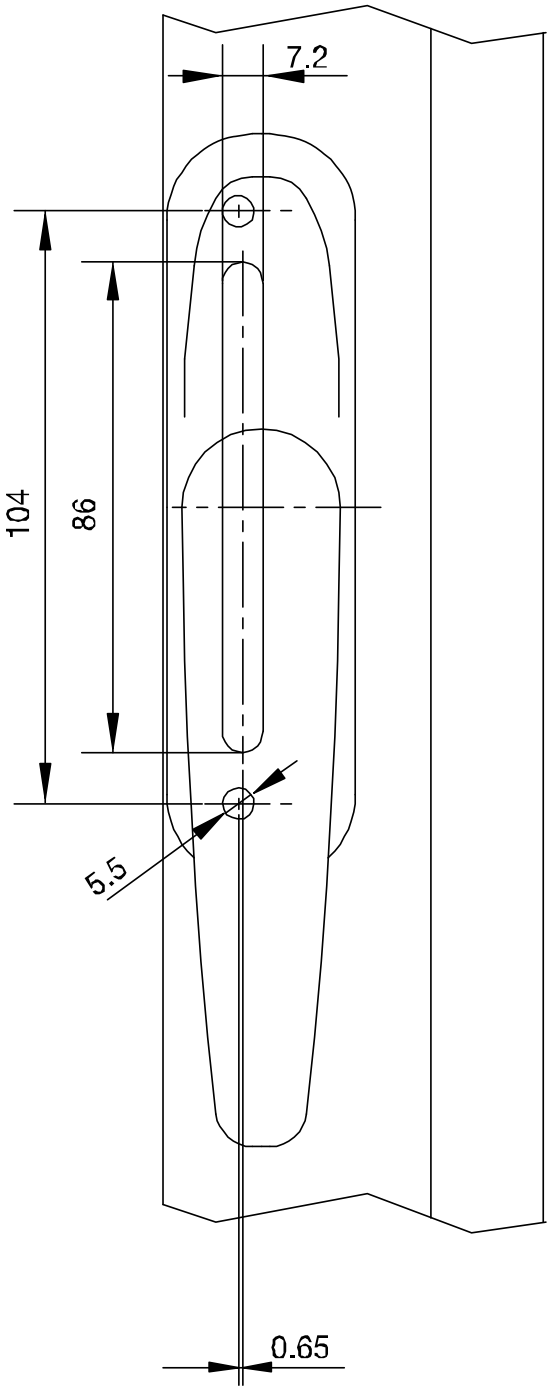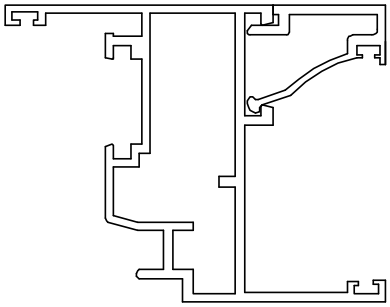A280011/ A280066/ A280071